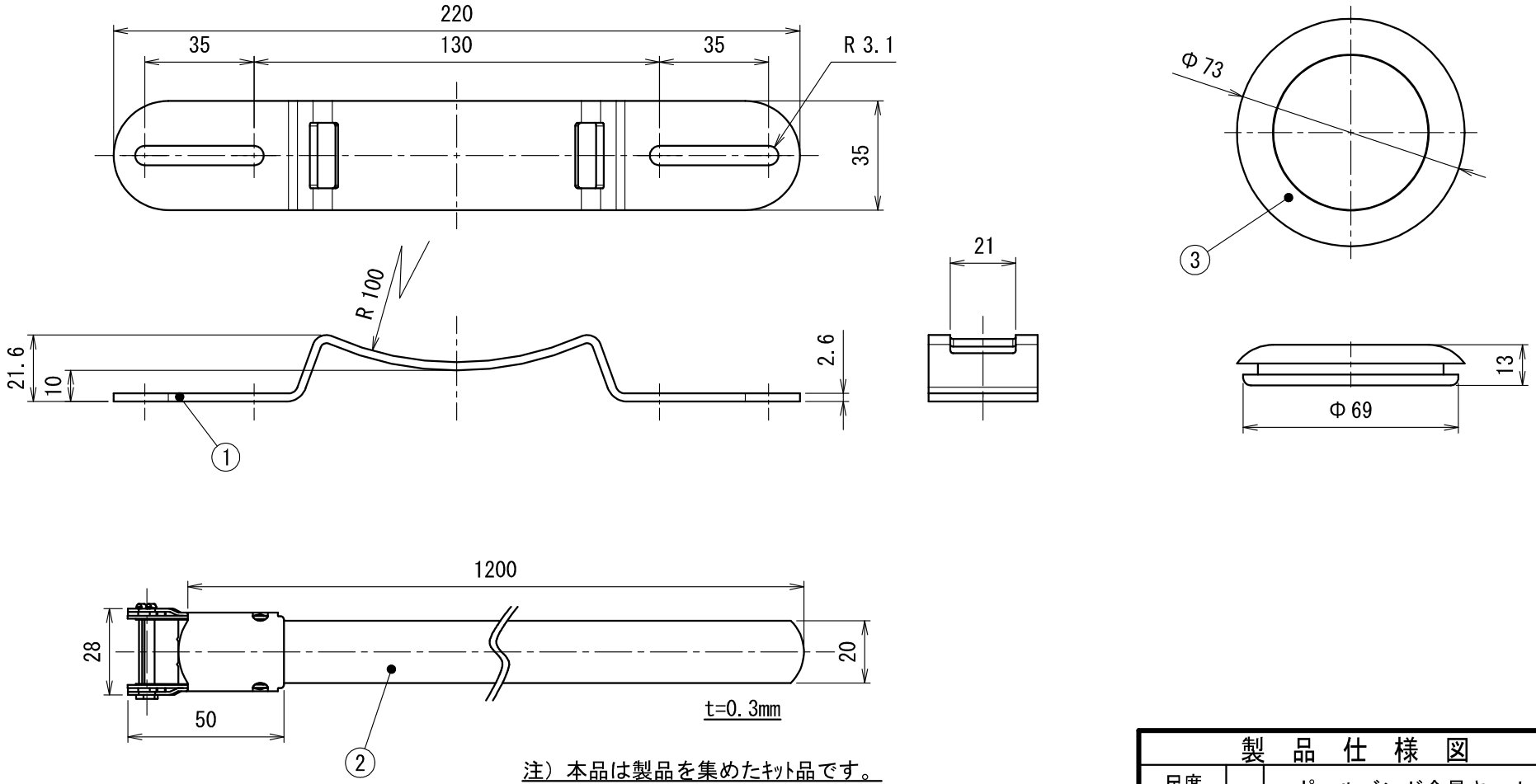

注）本品は製品を集めたｷｯﾄ品です。

符号	名　　称	材　質	個数	備　　考
(6)	平座金	ＳＵＳ	4	Ｍ６×１２×１．６
(5)	フランジナット	ＳＵＳ	4	Ｍ５
(4)	十字穴付なべ小ねじ	ＳＵＳ	4	Ｍ５×２５
3	ケーブルブッシング	ＥＰＤＭ	2	ＺＧＶ－Ｐ５４Ｋ
2	ポールバンド	ＳＵＳ	2	
1	ポールバンド金具	ＳＰＨＣ	2	溶融亜鉛スズ合金めっき

製　品　仕　様　図		
尺度	品名	ポールバンド金具キット
1/2		ＰＯＢ－３ＦＴＫ
第三角法	図番	ＷＢ２１５７２Ｃ３

未来工業株式会社